CAT SON TRADING Co., Ltd
infos@catson.com.vn

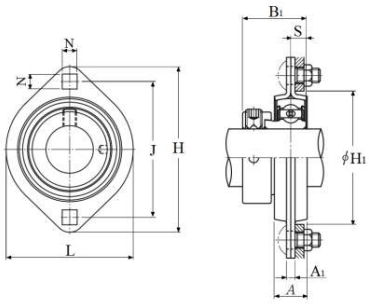

MÃ SẢN PHẨM

AELPFL208-108

Two Bolt Rhombus Flanged Unit, Pressed Steel Housing, Eccentric Locking Collar, AELPFL Type

Two Bolt Rhombus Flanged Unit, Pressed Steel Housing, Eccentric Locking Collar, AELPFL Type

d	D	B
38,100 mm	—	—
Đường kính trong	Đường kính ngoài	Độ rộng

Xem chi tiết: https://catson.vn/tra-cuu-vong-bi/ntn/aelpfl208-108/

Thông số kỹ thuật

Loại	2-Bolt Flanged Unit
Bearing Type	Ball Bearing
Locking Device	Eccentric Locking Collar
Seal Type	Contact
Seal Material	Nitrile Rubber
Bearing Number	AEL208-108
Housing Number	PFL208
Housing Construction	2 Piece
End Type	Open
Performance	Light Duty
Tải trọng động	29100 N
Tải trọng tĩnh	17800 N
Rotational Speed [Max]	3700 RPM
Weight	1.300 kg
Khoảng nhiệt độ làm việc	-40 to 120 ºC
Lubrication	Non-Relubricatable

Thông số kích thước

d – đường kính trong	38.100 mm
H	148.0 mm
L	100.0 mm
J	119.0 mm
A	21.0 mm
A1	6.8 mm
N	13.5 mm
B1	43.700 mm
S	11.000 mm
H1	91.0 mm

LIÊN HỆ

Email: infos@catson.com.vn
Website: www.catson.vn
Điện thoại: +84 28 3820 8888
Fax: +84 28 3826 8888