CAT SON TRADING Co., Ltd
infos@catson.com.vn

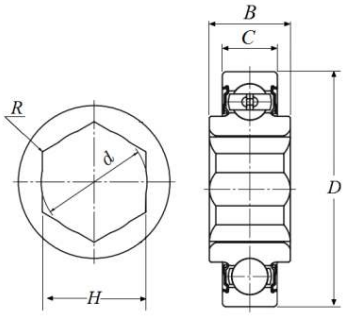

MÃ SẢN PHẨM

HPC100TP

Adapter Bearing - HP Type, Hex Bore, Cylindrical O.D.

Farm Implement Bearings - Hex Bore

d	D	B
26,100 mm	62 mm	—
Đường kính trong	Đường kính ngoài	Độ rộng

Xem chi tiết: https://catson.vn/tra-cuu-vong-bi/ntn/hpc100tp/

Thông số kỹ thuật

Loại	**Heavy Duty Disc Bearings**
Kiểu lỗ	**Hex**
Outside Ring Type	**Cylindrical**
Vật liệu	**Through Hardened Steel**
Kiểu vòng cách	**Pressed**
Vật liệu vòng cách	**Steel**
Vật liệu bi	**Steel**
Seal Type	**Contact**
Seal Material	**Nitrile Rubber**
Precision Rating	**ISO Class 0**
Cấu hình	**One**
Lubrication	**No**
Clearance	**CN**
Tải trọng tĩnh	**11300 N**
Tải trọng động	**19500 N**
Kiểu che kín	**Double Sealed**
Weight	**0.240 kg**

Khoảng nhiệt độ làm việc	-40 to 120 ºC

Thông số kích thước

H (0.0050/0)	25.425 mm
D – đường kính ngoài	62.000 mm
C (0/-0.0047)	16.000 mm
B (0/-0.0047)	24.000 mm
d – đường kính trong	26.100 mm
R	1.000 mm
Shaft Size	25.400 mm

Specifications

Vật liệu bi	Through Hardened
Lubrication	No
Radial Dynamic Load Rating	19500 N
Radial Static Load Rating	11300 N

LIÊN HỆ

Email: infos@catson.com.vn
Website: www.catson.vn
Điện thoại: +84 28 3820 8888
Fax: +84 28 3826 8888