CAT SON TRADING Co., Ltd
infos@catson.com.vn

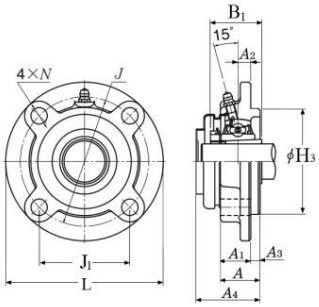

MÃ SẢN PHẨM

SM-UKFC211D1-WHEN-USED-WITH-HA2311

Four Bolt Round Flange Unit, Cast Housing, Adapter, Pressed Steel Dust Cover, Closed End, UKFC Type

Four Bolt Round Flange Unit, Cast Housing, Adapter, Pressed Steel Dust Cover, Closed End, UKFC Type

d	D	B
47,625 mm	—	—
Đường kính trong	Đường kính ngoài	Độ rộng

Xem chi tiết: https://catson.vn/tra-cuu-vong-bi/ntn/sm-ukfc211d1-when-used-with-ha2311/

Thông số kỹ thuật

Loại	**4-Bolt Round Flanged Unit**
Bearing Type	**Ball Bearing**
Locking Device	**Adapter**
Seal Type	**Contact**
Seal Material	**Nitrile Rubber**
Bearing Number	**UK211D1**
Housing Number	**SM-FC211D1**
Housing Material	**Cast Iron**
Housing Construction	**1 Piece**
End Type	**Closed**
Performance	**Light Duty**
Tải trọng động	**43500 N**
Tải trọng tĩnh	**29200 N**
Weight	**4.400 kg**
Khoảng nhiệt độ làm việc	**-40 to 120 °C**

Lubrication	**Relubricatable**

Thông số kích thước

d – đường kính trong	**47.625 mm**
L	**185.0 mm**
J	**150.0 mm**
J1	**106.1 mm**
A	**43.0 mm**
A1	**31.0 mm**
A2	**13.0 mm**
A3	**12.0 mm**
A4	**71.000 mm**
H3	**125.0 mm**
N	**19.0 mm**
B1	**59.000 mm**
F	**6.000 mm**
Notes	**Sales drawing reflects "Bore Size w/o Adapter". They do not show the "d"dimension, which is the bore size with adapter**

LIÊN HỆ

Email: infos@catson.com.vn
Website: www.catson.vn
Điện thoại: +84 28 3820 8888
Fax: +84 28 3826 8888