CAT SON TRADING Co., Ltd
infos@catson.com.vn

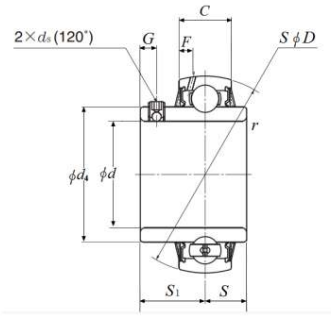

MÃ SẢN PHẨM

UC312-205

Bearing Insert w/ Set Screw, Wide Inner Ring - Spherical O.D.

Set Screw Type Bearings - Spherical O.D.

d	D	B
58,738 mm	130 mm	71 mm
Đường kính trong	Đường kính ngoài	Độ rộng

Xem chi tiết: https://catson.vn/tra-cuu-vong-bi/ntn/uc312-205/

Thông số kỹ thuật

Loại	**Insert Bearing**
Kiểu lỗ	**Round**
Bearing Type	**Ball Bearing**
Vật liệu	**Through Hardened Steel**
Vật liệu bi	**Steel**
Tốc độ giới hạn – mỡ	**2400 RPM**
Seal Type	**Contact**
Seal Material	**Nitrile Rubber**
Precision Rating	**ISO Class 0**
Performance	**Heavy Duty**
Locking Device	**Set Screw**
Lubrication	**Non-Relubricatable**
Basic Outer Ring	**312**
Tải trọng tĩnh	**52000 N**
Tải trọng động	**82000 N**
Kiểu che kín	**Double Sealed**
Weight	**2.672 kg**

Khoảng nhiệt độ làm việc	-40 to 120 °C

Thông số kích thước

d – đường kính trong	58.738 mm
D – đường kính ngoài	130.000 mm
C	36.000 mm
B – độ rộng	71.000 mm
r – bán kính góc lượn	2.500 mm
ds	1/2-20 UNF
G	12.000 mm
d4	82.700 mm
S1	45.000 mm
S	26.000 mm

LIÊN HỆ

Email: infos@catson.com.vn
Website: www.catson.vn
Điện thoại: +84 28 3820 8888
Fax: +84 28 3826 8888