CAT SON TRADING Co., Ltd
infos@catson.com.vn

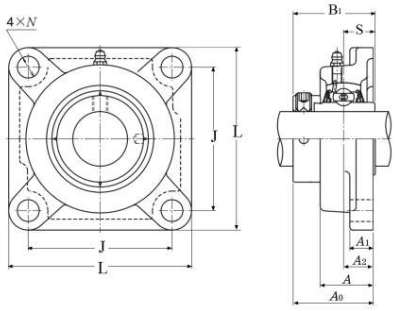

MÃ SẢN PHẨM

UELFU212-205D1

Four Bolt Square Flanged Unit, Cast Housing, Eccentric Locking Collar, UELF Type

Four Bolt Square Flanged Unit, Cast Housing, Eccentric Locking Collar, UELF Type

d	D	B
58,738 mm	—	—
Đường kính trong	Đường kính ngoài	Độ rộng

Xem chi tiết: https://catson.vn/tra-cuu-vong-bi/ntn/uelfu212-205d1/

Thông số kỹ thuật

Loại	4-Bolt Square Flanged Unit
Bearing Type	Ball Bearing
Locking Device	Eccentric Locking Collar
Seal Type	Contact
Seal Material	Nitrile Rubber
Bearing Number	UEL212-205D1
Housing Number	FU212D1
Housing Material	Cast Iron
Housing Construction	1 Piece
End Type	Open
Performance	Light Duty
Tải trọng động	52500 N
Tải trọng tĩnh	36000 N
Rotational Speed [Max]	2500.0 RPM
Weight	4.540 kg
Khoảng nhiệt độ làm việc	-40 to 120 °C

Lubrication	**Relubricatable**

Thông số kích thước

d – đường kính trong	**58.738 mm**
L	**175.000 mm**
J	**143.000 mm**
A	**53.0 mm**
A0	**80.800 mm**
A1	**21.0 mm**
A2	**34.0 mm**
N	**18.0 mm**
B1	**77.800 mm**
S	**31.000 mm**
F	**6.200 mm**

LIÊN HỆ

Email: infos@catson.com.vn
Website: www.catson.vn
Điện thoại: +84 28 3820 8888
Fax: +84 28 3826 8888